Schnitt A-A (Skizze)

M 1:100

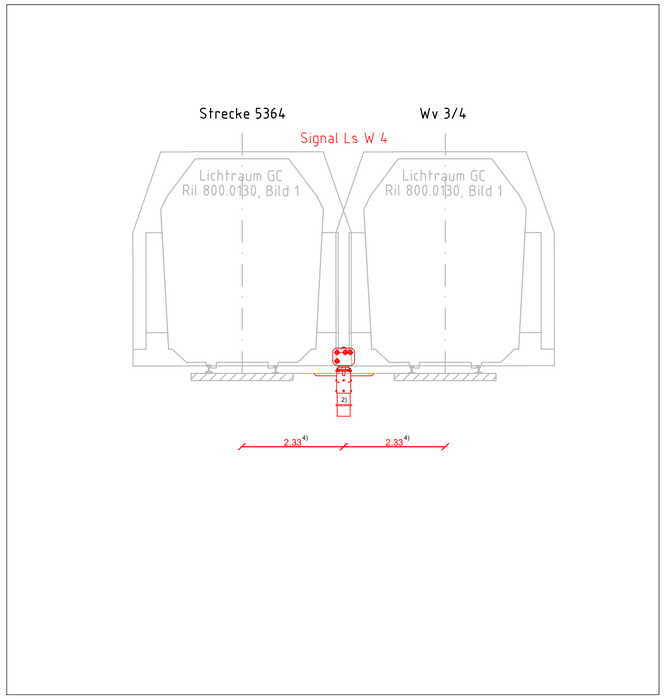

Detail - kleine Bauform

M 1:25 [mm]

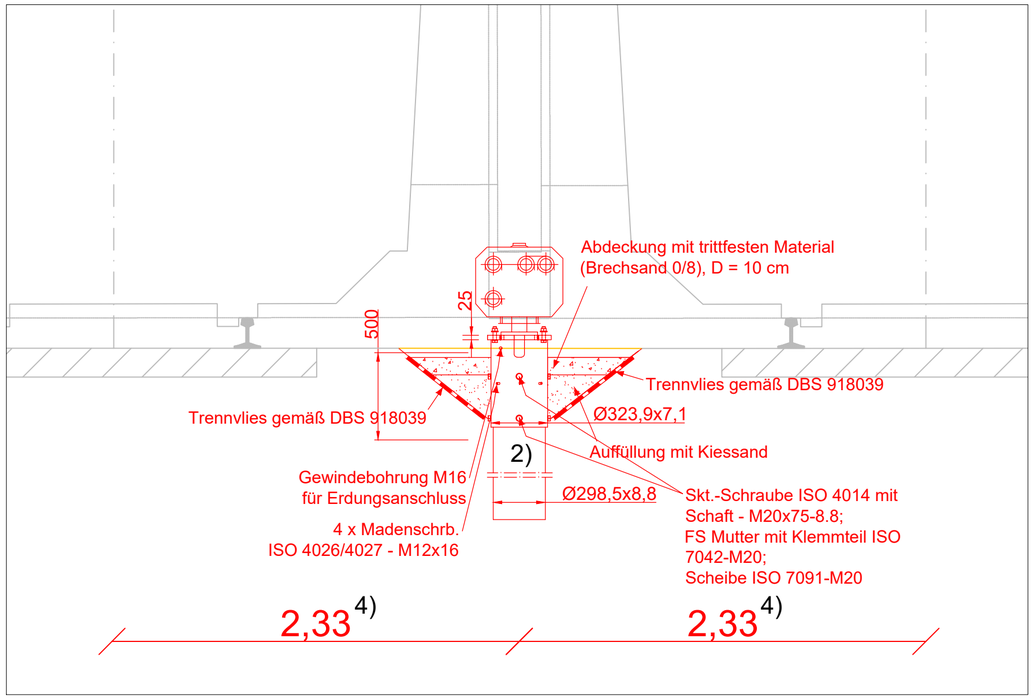

Lageplan

M 1:200

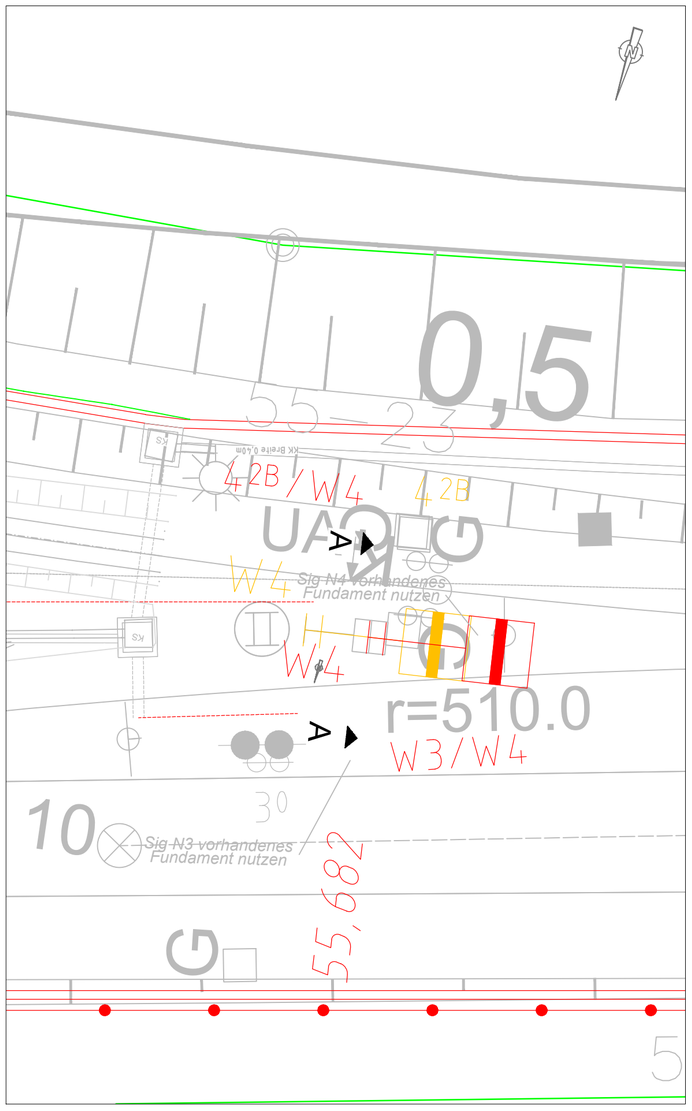

Schnitt B-B

M 1:100 [mm]

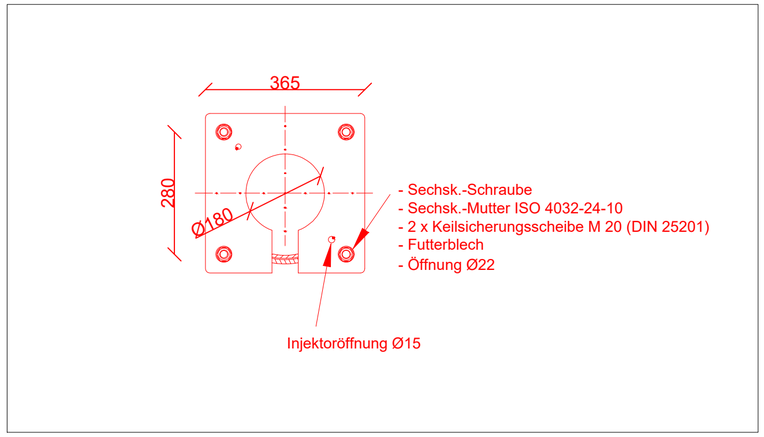

Rammgründung mit Mastfußadapter kleine Bauform (kB)

Einbauanweisung :	S 8240.25.xt
Regelzeichnung (Rz) [Gebrauchsmustergeschützt]:	S 8240.28

Legende:

- Bestand
- DB-Grenzen
- Neubau
- Rückbau

Bemerkungen:

0) Vermessung: ANGERMEIER INGENIEURE i_PARK Klingholz 16, 97232 Giebelstadt, Tel.+49 (9334) 94 34 00 als Planungsgrundlage, Querprofile und Lagepläne

1) Baugrundgutachten: Geotechnischer Bericht (Vorabzug; Auszug 15.08.2024)

2) Konstruktion: Zulassung für Mastfußadapter der kleinen Bauform vom Typ 2 (Stand 26.07.2021) der BBL Bahnbau Lüneburg GmbH als Bauart zur Anwendung an Strecken der Eisenbahnen des Bundes

3) Grobtechnologie:
- Baugrube und Verlegeplanum herstellen
- Rammgründung mit Mastfußadapter kleine Bauform (kB)
  - Ø 323,9 x 8,8 mm
  - l = 4000 mm
- Stahlkonstruktion; Werkstoff S355
- Korrosionsschutz; nach DIN EN ISO 1461 -feuerverzinkt-
- Mastfußadapter 8240.153
- Herstellen Standplatz
- Aufstellen des Signals

4) Angaben zum Signalmast und Abstand zur Gleisachse gemäß Signalmast-Tabelle obere Lichtpunkthöhe: 225 mm

5) nach Ril800.0130, Anhang 3, Zweigleisiger Streckenquerschnitt auf Erdkörper, Ve≤160km/h

Gilt nur für die Ausschreibung!

Index:	Änderungen bzw. Ergänzungen	Name:	Datum:

Prüfvermerke

die Übereinstimmung der Zeichnung mit der Ausführung bestätigt:

für den Auftragnehmer ..... Ort, Datum, Unterschrift

für die DB Netz AG ..... Ort, Datum, Unterschrift

Interoperabilität geprüft (benannte Stelle)

Datum geprüft / genehmigt

Datum geprüft / genehmigt

Datum geprüft / genehmigt

Eisenbahn-Bundesamt

Freigabe zur bautechnischen Prüfung

..... Ort, Datum, Unterschrift

Prüfingenieur

gleichgestellt mit Prüfexemplaren geprüft / genehmigt

Datum

Freigabe der Ausführungsunterlagen

☐ mit Regelungen durch den BVB

Freigabe-Nr.: l.xx-x-x(xx)-xx / .....

..... Ort, Datum, Unterschrift (BVB)

Genehmigung zur Bauausführung

..... Ort, Datum, Unterschrift

Lageplanskizze:

Auftragnehmer:

PLABIS

INGENIEURGESELLSCHAFT mbH & Co. KG
Lagerhofstraße 4
D- 04103 Leipzig
Tel. +49 341 495779-0 Fax-19

Leipzig, den
Ort, Datum, Unterschrift

Planverfasser:

Emch+Berger GmbH
Ingenieure und Planer Halle/S.
Niederlassung Leipzig
Wintergartenstraße 12
04103 Leipzig

Leipzig, den
Ort, Datum, Unterschrift

Plan-Nr.:	Blatt 2 von 21	
Auftrag-Nr.:	G.016180044	
	Datum	Name
gez.:	05/2025	Kreutzer
bearb.:	05/2025	Kreutzer
gepr.:	05/2025	Juratsch

Bauherr:

DB InfraGO

DB InfraGO
Regionalbereich Süd
I.IA-S-N-AUG-P
Victoriastraße 3
86150 Augsburg

Projektgesellschaft:

Plan-Nr.: Anlage 3.3.6

Planart: AUSSCHREIBUNG

Planzeichen:

Blattgr.: 590 x 500

Maßstab:

ESTW Kaufering
Signalgründungen
Signal Ls W 4
km 55,682

Einwirkungen (Lastmodelle):

Höhen- / Koordinatensystem:

Projekt:

Erng ESTW Kaufering

Ersatzneubau/ Erneuerung

Bauwerksnummer					Brückennummer	Barcode
Strecke		Kilometer		Kennzahl		
5520	x	km 46,817 - km 47,711	x			

Diese(r) Unterlage/Plan darf ohne vorherige Genehmigung des Ersteller's nicht veröffentlicht, verwendet/ausgeführt oder anderen Bauvorhaben genutzt werden als für das, das auf dem Planungsauftrag/Betreff/Ausgabezweck steht.

Bearbeiter: Schubert, Sandra
Stand: 05 Jun. 2025
Ausgabe: 05 Jun. 2025
Plotstiltabelle: acad.ctb
Layout: Signal Ls W 4_ Bl 2
P:\le210060_Erneuerung ESTW Kaufering\4_Plan\6_Au\33_Planunterlagen\AU\Kabelliefbau\AU_210060_Signalgründungen.dwg